AcuraGlobal®
The Identification Company

SELO DE AcuraGlobal QUALIDADE TOTAL

# Módulo GPIO-100

El modulo GPIO-100 es un accesorio para los lectores fijos Mercury 4/5 donde la conexión de sensores industriales, motores CA, lámparas etc se hace más fácil y segura en el lector RFID.

Código del Producto: 100.080

## Recursos

Posee acoplamiento óptico en las entradas digitales para la protección dle lector RFID y relés mecánicos en las salídas para la activación de cargad de corrtiente alterna o corriente contínua. Se usa principalmente en aplicación de automación utilizando los lectores fijos Mercury 4/5.

## Ventajas

- Posee feedback a través de leds que muestran el status de las entradas y salídas;
- Posee conectores bornes removibles, que facilitan el trabajo de instalación;
- Posee una extensión serial RS-232 para otro dispositivo comunicandose con el lector, por ejemplo modem GPRS;
- Todo su cuerpo en alumínio y dimensiones reducidas.

## Conexión

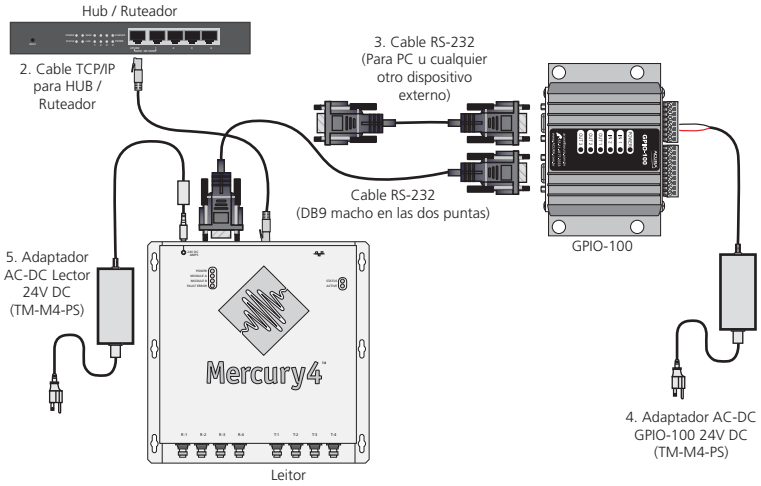


## Especificaciones Técnicas

| | |
|---|---|
| Alimentación | 24V DC |
| Conectores | 2 terminales extraíbles para cables 16 a 22 AWG<br>2 DB9 hembra |
| Entradas | 2 opto acopladas |
| Salídas | 3 a relé |
| Tipo de activación de | Colector abierto o contacto seco, cambiando el GND |
| Carga máxima del relé salída | 15 A - 127V CA<br>10 A - 227V CA<br>15 A - 24V CC |

* Considerando la alimentación por fuente regulada y estabilizada de 12V DC, la instalación en ambiente sin ruído electromagnético y sin la presencia de superficies metálicas próximas al lector.

## Dimensiones [mm]

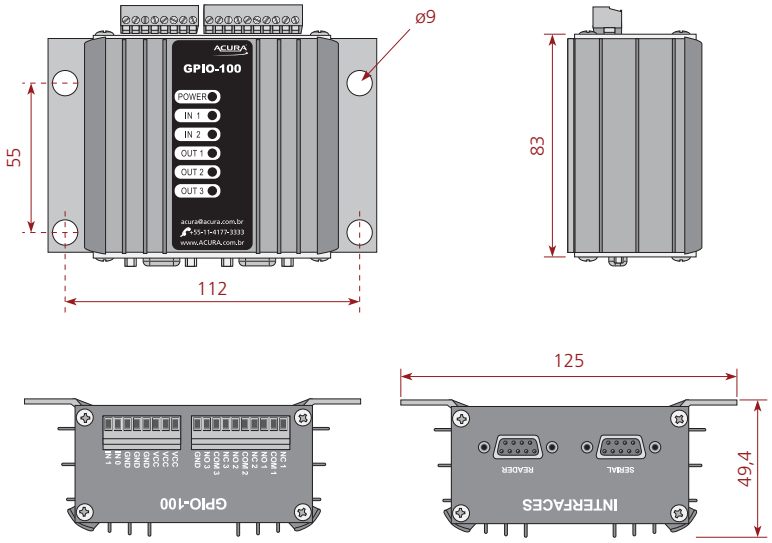




e-mail: sales@acuraglobal.com I Tel.: +55 11 3028-4600 I www.ACURAGLOBAL.com

A ACURA pode, sem aviso prévio, realizar alterações ou melhorias aos produtos, assim como interromper sua comercialização.