MADE IN KOREA

# Lector Biométrico FOH02

Es un lector biométrico con interface USB, ideal para registrar usuários en un banco de datos central para sistemas que usan vários lectores biométricos conectados en la red.

Código del Producto: FOH02: 500.308 I FOH02RF: 500.328 I FOH02SC: 500.310

## • Recursos

BioSmart FOH02 posee estructura compacta y resistente y puede conectarse directamente en el computador, sin necesidad de usar una fuente de alimentacion externa. Los modelos BioSmart FOH02RF y FOH02SC poseen lector RFID integrado de 125 kHz y 13,56 MHz, respectivamente. En el modelo BioSmart FOH02SC, el template de la huella digital puede ser grabado en la tarjeta RFID. Tiene un algoritmo inteligente que utiliza tecnología antifraude *Live Finger Detection* de capácidad electroestática para distinguir entre huellas digitales reales y algún otro material falsificado (como papel, goma, silicona, etc), evitando fraudes.

## • Especificaciones Técnicas

| | | | |
|---|---|---|---|
| Alimentación | 5V DC ±0,2V (provisto por el USB) | | |
| Temperatura de operación | -20°C a +50°C | | |
| Humedad relativa | < 90% (no condensado) | | |
| Tipo do sensor | Óptico | | |
| Resolución | 500 dpi | | |
| Área de captura | 19,6 x 16 mm | | |
| Interface | USB 2.0, cable 1,5 m | | |
| Tiempo de verificación (1:1) | < 1 seg | | |
| Sistema operacional | Windows 8 / 7 / Vista / 2003 / XP / 2000 / Linux | | |
| Dimensiones | 74 x 84 x 95 mm | | |
| Compatibilidad* | FOH02RF | FOH02SC | FOH02 |
| Frecuencia de operación | 125 kHz | 13,56 MHz | Solo Biometría |
| Norma | EM4100 | ISO14443A | |
| Distancia de lectura | Hasta 50 mm | | |

* El modelo FOH-02 es solo de biometría.

## • Dimensões [mm]

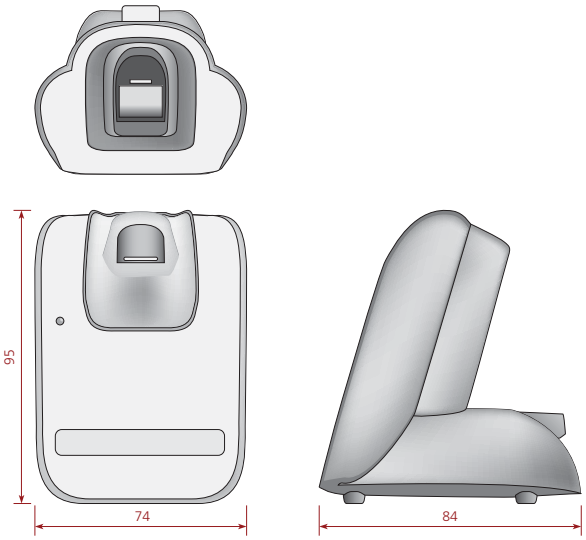


A VIRDI pode, sem aviso prévio, realizar alterações ou melhorias aos produtos, assim como interromper sua comercialização.



e-mail: sales@virdi.com.br I Tel.: +55 11 2246-2949 I www.VIRDI.com.br